# РАЗЪЕДИНИТЕЛИ СЕРИИ П
# 100 А – 400 А, ~380 В, - 220 В

**Соответствуют требованиям технического регламента таможенного союза ТР ТС 004/2011 и межгосударственного стандарта ГОСТ IEC 60947-3-2016 ТУ3424-014-05755766-2004**

АО «Кореневский завод низковольтной аппаратуры» является разработчиком и изготовителем разъединителей серии П. Аппараты серии П успешно завоевывают низковольтный электротехнический рынок. Номенклатура аппаратов разнообразна и дает потребителям возможность выбора изделий в зависимости от условий эксплуатации. Аппараты обладают широким диапазоном устойчивости к механическим внешним воздействующим факторам. Номинальные рабочие токи: 100, 250 и 400 А. Число полюсов – 3. Категории применения: АС-20 В, ДС-20 В. Вид рукоятки ручного привода: центральный привод. Степень защиты от прикосновений и внешних воздействий со стороны привода: IP-00. Контактная система ножевого типа с видимым разрывом цепи. Способ присоединения внешних проводников – переднее.

## ОБЛАСТИ ПРИМЕНЕНИЯ

- **Подстанции трансформаторные комплектные КТП**
- для городских электрических сетей;
- для сельского хозяйства;
- общепромышленного назначения;
- для нужд железной дороги;
- для нужд нефтеперерабатывающего комплекса.
- **Камеры сборные одностороннего обслуживания серии КСО**
- **Главные распределительные щиты ГРЩ**
- **Конденсаторные установки**
- **Шкафы ввода и распределения**
- панели распределительных устройств ЩО;
- устройства вводно-распределительные ВРУ жилых, общественных и промышленных зданий;
- шкафы распределительные серии ПР;
- шкафы ввода, учета и распределения электроэнергии;
- шкафы управления освещением.
- **Ящики управления**
- устройства комплектные низковольтные управления и распределения энергии;
- ящики силовые Я8, ЯРП, ЯРВ, ЯВЗ;
- ящики ввода и управления освещением.
- **Щитки ввода, распределения и учета**
- щитки распределения энергии ЩРО;
- щитки осветительные ЩО;
- щитки учетно-распределительные этажные ЩУР;
- щитки этажные защитные ЩЭ;
- щитки гаражные ЩГ.
- **Домостроительный и коммунальный комплекс и т.д.**

## ПРЕИМУЩЕСТВА АППАРАТОВ СЕРИИ ПЦ В ЭКСПЛУАТАЦИИ

- Контактная система ножевого типа с видимым разрывом цепи
- Применение механически прочных и не поддерживающих горение материалов
- Токоведущие элементы из высококачественной электротехнической меди марки М1
- Конструкция контактных выводов с гальваническим покрытием оловянирование толщиной 6 микрон обеспечивает присоединение медных и алюминиевых проводников и шин с помощью резьбовых соединений
- Контактная система обеспечивает стабильное нажатие и не допускает чрезмерного нагревания в процессе длительной эксплуатации
- Возможность выбора типоисполнения по номинальному току.

## Назначение

Разъединители серии П на два направления предназначены для пропускания номинальных токов, включения и отключения без нагрузки электрических цепей номинальным напряжением 380 В переменного тока номинальной частоты 50 и 60 Гц и 220 В постоянного тока в устройствах распределения электрической энергии.

## Условия эксплуатации

- Высота над уровнем моря не более 2000 м.
- Температура окружающего воздуха от – 60 °С до +40 °С по ГОСТ 15150-69.
- Группа условий эксплуатации М4 по ГОСТ 17516.1-90.
- Степень загрязнения окружающей среды – 3 по ГОСТ IEC 60947-3-2016, окружающая среда не должна содержать газы, жидкости и пыль в концентрациях, нарушающих работу аппаратов.
- Рабочее положение в пространстве – вертикальное.
- Режим работы продолжительный.

Номинальные рабочие токи аппаратов, встраиваемых в комплектные устройства, снижаются на 5% на каждые 5 °С при температуре свыше 40 °С.

Гарантийный срок эксплуатации – 3 года со дня ввода аппаратов в эксплуатацию.

Установленный срок службы аппаратов 8,5 лет.

## Конструкция

Аппараты представляют собой трехполюсные разъединители на два направления переднего присоединения проводников. В конструкции разъединителей применена контактная система ножевого типа с видимым разрывом цепи.

Основными частями разъединителей являются ножи контактные, контактные и шарнирные стойки, смонтированные на общей панели. Аппараты имеют один ряд шарнирных и два ряда контактных стоек.

Необходимое контактное нажатие обеспечивается пружинами на контактных стойках и сферическими шайбами на шарнирных стойках.

Конструкция контактных выводов соответствует требованиям ГОСТ 24753-81 и обеспечивает присоединение медных и аллюминиевых проводников и шин с помощью резьбовых соединений.

## Комплектность

В комплект поставки входят:

- Разъединитель
- Паспорт ГЖКИ.642523.016 ПС, руководство по эксплуатации ГЖКИ.642523.016 РЭ – по одному экземпляру на партию аппаратов одного типоисполнения, отправляемых в один адрес.

## Структура идентификационного обозначения

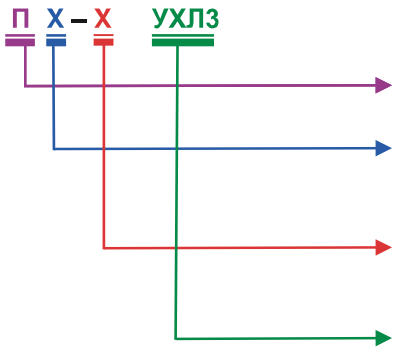


обозначение серии;

вид рукоятки ручного привода:
Ц – центральный привод;

номинальный ток:
1 -100 А; 2-250 А; 4-400 А;

климатическое исполнение и категория размещения по ГОСТ 15150-69.

## Формулирование заказа

В заказе должно быть указано:
– тип аппарата в соответствии со структурой идентификационного обозначения;
– обозначение технических условий.
Для поставок аппаратов для АЭС в заказе необходимо указать: «для АЭС».

**ПРИМЕР:**
Разъединитель на рабочий ток 400 А с центральным приводом: «ПЦ-4 УХЛ3 ТУ3424-014-05755766-2004».

## Технические характеристики

| Наименование характеристики | ПЦ-1 | ПЦ-2 | ПЦ-4 |
|---|---|---|---|
| Номинальное напряжение изоляции ($U_i$), В | 660 | 660 | 660 |
| Номинальный рабочий ток ($I_e$), AC-20 B, DC-20 B | 100 | 250 | 400 |
| Номинальный кратковременно выдерживаемый ток ($I_{cw}$), кА | 3 | 3 | 4,8 |
| Мощность, потребляемая аппаратом на один полюс, Вт | 1,3 | 4,8 | 12,3 |
| Стандартное присоединение | М6 | М10 | М12 |
| Степень защиты | IP00 | | |
| Механическая износостойкость, циклы ВО, не менее | 2500 | | |

## Габаритные, установочные и присоединительные размеры разъединителей ПЦ

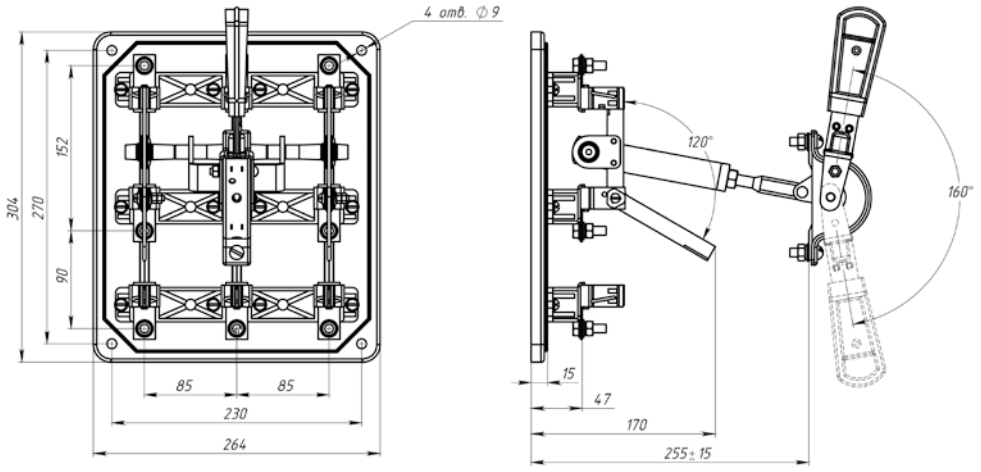


Рис. 1. Разъединитель типа ПЦ с центральным приводом на ток 100 А

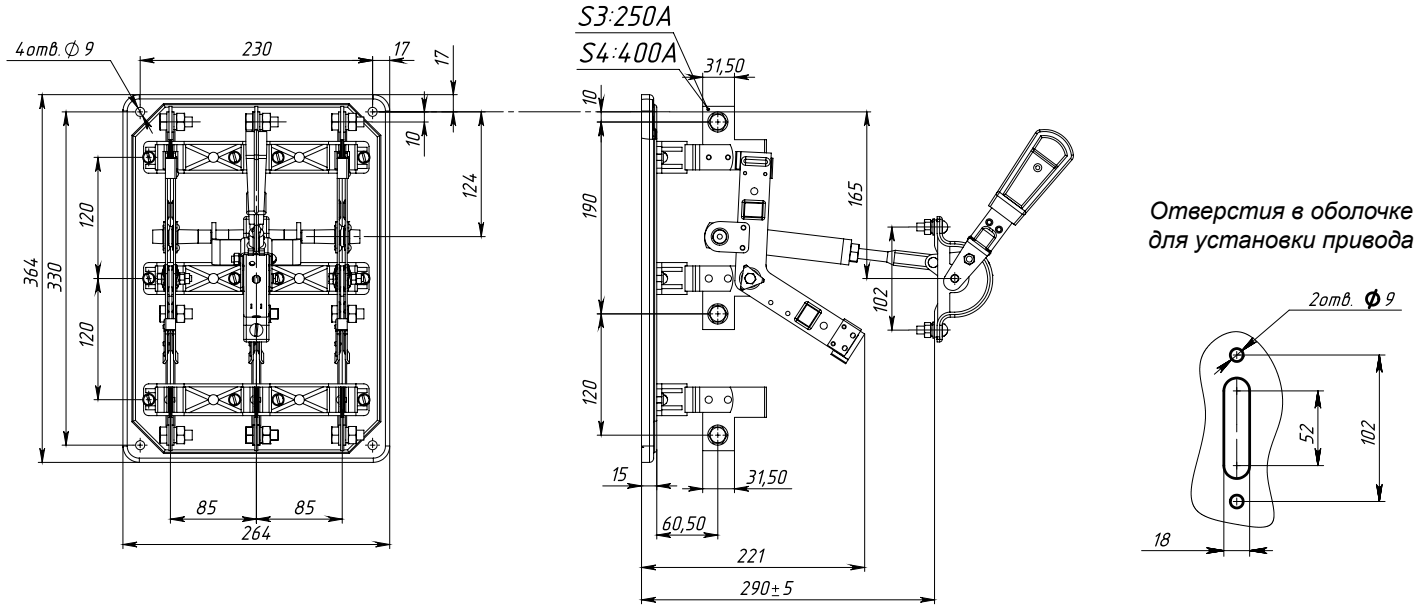


Рис. 2. Разъединитель типа ПЦ с центральным приводом на токи 250 А и 400 А